«МАРТЪ»
ГРУППА КОМПАНИЙ

ЭЛЕКТРОШОКОВОЕ УСТРОЙСТВО АВТОНОМНЫЙ ИСКРОВОЙ РАЗРЯДНИК «КАРАКУРТ-МИНИ»

РУКОВОДСТВО ПО ЭКСПЛУАТАЦИИ

СМКП50.00.00.00.000

РЭ Изготовлено с использованием патентов РФ: 84096, 171961, 171062

Содержание

Введение 2
1 Описание и работа ЭШУ 2
1.1 Назначение ЭШУ 2
1.2 Технические характеристики 3
1.3 Состав ЭШУ 4
1.4 Устройство и работа ЭШУ 6
1.5 Средства измерения, инструмент и принадлежности 7
1.6 Маркировка и пломбирование 7
1.7 Упаковка 7
2 Использование по назначению 7
2.1 Эксплуатационные ограничения 7
2.2 Подготовка ЭШУ к использованию 8
2.3 Использование ЭШУ 10
3 Техническое обслуживание 12
3.1 Общие указания 12
3.2 Меры безопасности 12
3.3 Порядок технического обслуживания ЭШУ 13
4 Текущий ремонт 13
5 Транспортирование и хранение 13
6 Сведения об утилизации 14
7 Гарантии изготовителя 14
8 Комплектность 14
9 Свидетельство об упаковывании 15
10 Свидетельство о приемке 15

Введение

Настоящее руководство по эксплуатации (РЭ) является документом, содержащим сведения о назначении, основных параметрах и технических характеристиках, конструкции и принципе действия электрошокового устройства специального носимого контактно-дистанционного воздействия (далее по тексту - ЭШУ), указания, необходимые для правильной и безопасной его эксплуатации (описание и работа, использование по назначению, техническое обслуживание, хранение и транспортирование).

Требования и рекомендации, изложенные в РЭ, являются обязательными для обеспечения эксплуатационной надежности, полного использования технических возможностей и максимальных сроков службы изделия. Специальной подготовки обслуживающего персонала не требуется.

1 Описание и работа ЭШУ

1.1 Назначение ЭШУ

1.1.1 ЭШУ предназначено для оказания нелетального воздействия на правонарушителя сериями электрических импульсов тока высокого напряжения при непосредственном контакте и (или) дистанционно при использовании изделия «БТЭР» (СМКП73.00.00.00.000 ТУ) в интервале температур окружающей среды от минус 20 до плюс 50˚С на открытой местности и в помещениях.

1.1.2 Область применения ЭШУ – для самообороны граждан от преступных посягательств на жизнь и здоровье, при проведении оперативных мероприятий или специальных операций России.

1.2 Технические характеристики

1.2.1 Технические характеристики ЭШУ приведены в таблице 1.

Наименование технической характеристики	Значение характеристики
Средняя мощность воздействия при нагрузке 1 кОм, Вт,	2,0 - 3,0
Напряжение искрового разряда, кВ,	70,0 - 90,0
Диапазон рабочих температур , ˚С	от - 20 до +50
Габаритные размеры, мм:	132±3 66±2 35±1
Источник питания	Li-pol аккумулятор
Масса, кг	0,165±0,02

1.3 Состав ЭШУ

1.3.1 Внешний вид ЭШУ показан на рисунке 1.

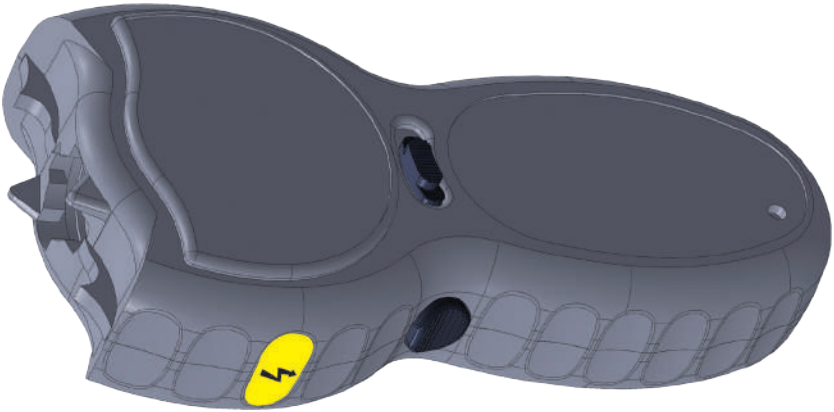

Рис. 1

1.3.2 В переднем торце рабочей части корпуса находятся (Рис. 2):

Рис. 2

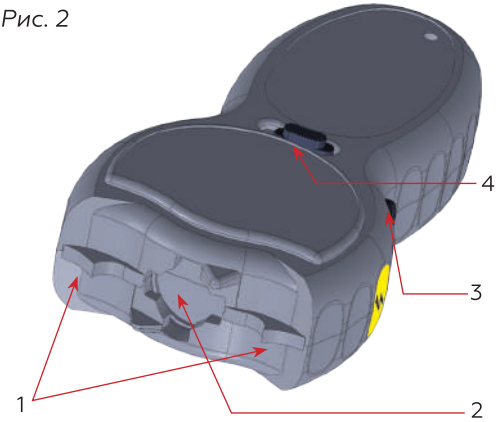

- с электродом (1);
- байонетный замок (2), обеспечивающий возможность присоединения функционального сменного картриджа (изделие «БТЭР» для оказания дистанционного воздействия на правонарушителя;

Порядок использования сменных картриджей («БТЭР») изложен в руководствах по эксплуатации на указанные изделия.

На боковой поверхности корпуса находится управляющая кнопка (3) (кнопка «Пуск»).

На лицевой панели корпуса находиться ползун-предохранитель (4), исключающий случайное включение ЭШУ. На рисунке 2 он находиться в положении блокировки искрообразования.

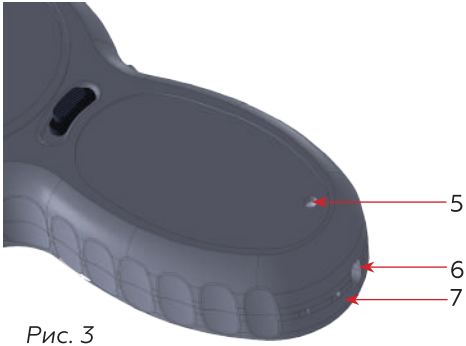

Рис. 3

1.3.4 В задней части корпуса ЭШУ находятся (Рис. 3):

- световой индикатор работы изделия (5).
- зарядное гнездо (6) для подключения к ЭШУ шнура сетевого зарядного устройства.
- отверстие (7) под темляк.

1.4 Устройство и работа ЭШУ

1.4.1 Поражающее действие ЭШУ основано на генерировании импульсов тока высокого напряжения. ЭШУ можно применять в контактном или дистанционном режимах, используя сменный картридж (изделие «БТЭР») на дальности до 4,5 м.

1.4.2 Питание ЭШУ производится от несъемной литий-полимерной аккумуляторной батареи (АКБ), при этом заряд батареи осуществляется посредством присоединения к ЭШУ внешнего (выносного) зарядного устройства и включением его в сеть.

Порядок работы ЭШУ изложен в п. 2 настоящего РЭ.

1.5 Средства измерения, инструмент и принадлежности

1.5.1 Средства измерения, инструмент и принадлежности при эксплуатации изделия не применяются.

1.6 Маркировка и пломбирование

1.6.1 На ЭШУ нанесена маркировка, содержащая следующую информацию:

- наименование страны – изготовителя (Россия);
- наименование предприятия – изготовителя (товарный знак);
- обозначение и заводской номер ЭШУ;
- надпись «Сделано в России»;
- знак соответствия системы сертификации.

1.6.2 ЭШУ подлежит пломбированию.

1.7 Упаковка

1.7.1 ЭШУ упаковано в индивидуальную тару, которая обеспечивает его сохранность при транспортировании и хранении.

2 Использование по назначению

2.1 Эксплуатационные ограничения:

- влажность окружающего воздуха - свыше 98 % при температуре плюс 25 °С;
- наличие в воздухе паров легковоспламеняющихся жидкостей и газов.

2.2 Подготовка ЭШУ к использованию

ВНИМАНИЕ! НОРМАЛЬНОЕ СОСТОЯНИЕ ЭШУ - ИСКРООБРАЗОВАНИЕ ЗАБЛОКИРОВАНО (ПОЛЗУН ПРЕДОХРАНИТЕЛЯ НАХОДИТСЯ В ДАЛЬНЕМ ПОЛОЖЕНИИ ОТНОСИТЕЛЬНО КНОПКИ «ПУСК»). СНИМАТЬ ЭШУ С ПРЕДОХРАНИТЕЛЯ СЛЕДУЕТ НЕПОСРЕДСТВЕННО ПЕРЕД ИСПОЛЬЗОВАНИЕМ ЭШУ.

Перед первым применением ЭШУ необходимо произвести полную зарядку АКБ (п. 2.2.3).

2.2.3 Зарядка АКБ

ВНИМАНИЕ! ВАЖНО СОБЛЮДАТЬ ПОРЯДОК ПОДКЛЮЧЕНИЯ ВНЕШНЕГО ЗАРЯДНОГО УСТРОЙСТВА.

Для зарядки АКБ (Рис. 4) необходимо убедиться что ЭШУ стоит на предохранителе. Аккуратно вытащить заглушку темляка, присоединить шнур внешнего зарядного устройства к разъему питания изделия и включить другую часть шнура в бытовую электросеть (~220 В, 50 Гц). При этом на внешнем зарядном устройстве должен загореться индикатор, отображающий процесс зарядки.

Проверить степень заряда АКБ (см. п.2.2.4).

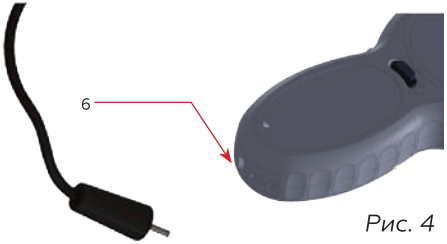

Рис. 4

2.2.4 Диагностика зарядки АКБ ЭШУ

Перед применением ЭШУ необходимо убедиться, что АКБ заряжена.

- АКБ заряжена, если при выключенном предохранителе, и при нажатии кнопки «Пуск» электрический искровой разряд устойчивый, светодиодный индикатор на лицевой панели ЭШУ светиться зеленым цветом, что соответствует 100% уровню заряда АКБ.

- если при выключенном предохранителе, и при нажатии кнопки «Пуск» электрический искровой разряд устойчивый, светодиодный индикатор на лицевой панели ЭШУ светиться желтым цветом, что соответствует уровню заряда АКБ около 50%.

- если при выключенном предохранителе, и при нажатии кнопки «Пуск» частота искрообразования снизилась, светодиодный индикатор на лицевой панели ЭШУ светиться красным цветом, что соответствует уровню заряда АКБ 5%-10%. Необходимо произвести зарядку АКБ п.п. 2.2.3

ПРИ УРОВНЕ ЗАРЯДА АКБ МЕНЬШЕ 5% ПРОИСХОДИТ БЛОКИРОВКА АКБ, ИНДИКАТОР НА ЛИЦЕВОЙ ПАНЕЛИ НЕ СВЕТИТСЯ!!! НЕОБХОДИМО ПРОИЗВЕСТИ ЗАРЯДКУ АКБ.

2.3 Использование ЭШУ

2.3.1 Для использования ЭШУ необходимо выполнить следующие операции:

- взять ЭШУ в правую руку, указательный палец правой руки должен располагаться на кнопке «Пуск», а большой палец правой руки должен находиться на ползуне предохранителя.
- снять ЭШУ с предохранителя, установив ползун предохранителя в ближнее к кнопке «Пуск» положение;
- обеспечить максимально плотный контакт электродов ЭШУ с противником;
- нажать на кнопку «Пуск»

ВНИМАНИЕ! НА БОКОВЫХ СТОРОНАХ ИЗДЕЛИЯ НАХОДЯТСЯ ПРЕДУПРЕЖДАЮЩИЕ НАКЛЕЙКИ СЛЕДУЕТ ИЗБЕГАТЬ ПРИКОСНОВЕНИЙ РУКОЙ ПОЛЬЗОВАТЕЛЯ В ЭТИХ МЕСТАХ ИЗДЕЛИЯ ВО ИЗБЕЖАНИЕ ПРОБОЯ.

ВНИМАНИЕ!

ВРЕМЯ ОДНОКРАТНОГО ВОЗДЕЙСТВИЯ НЕ ДОЛЖНО ПРЕВЫШАТЬ 3-Х СЕКУНД!

Наиболее уязвимыми точками (Рис. 5) являются: верхняя часть груди (1), низ живота (2), спина и ягодицы (3).
Применение ЭШУ должно быть по возможности неожиданным для правонарушителя.

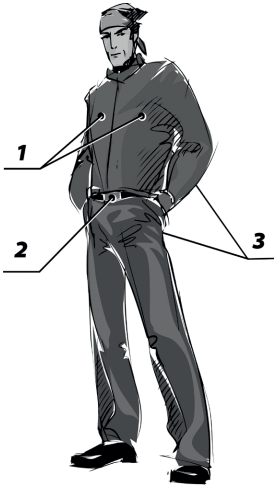

Рис. 5

ЗАПРЕЩЕНО:

- ПРИМЕНЕНИЕ ЭШУ ПРОТИВ ЛИЦ С ЯВНЫМИ ПРИЗНАКАМИ ИНВАЛИДНОСТИ, ДЕТЕЙ, ПОЖИЛЫХ ЛЮДЕЙ И БЕРЕМЕННЫХ ЖЕНЩИН;
- ПРИМЕНЕНИЕ ЭШУ В ГОЛОВУ;
- ПРИМЕНЕНИЕ ЭШУ В ВОДНОЙ СРЕДЕ;
- ИЗБЕГАЙТЕ КОНТАКТА ЭЛЕКТРОДОВ ЭШУ В ОБЛАСТИ СЕРДЦА, ШЕИ, И СОЛНЕЧНОГО СПЛЕТЕНИЯ ОБЪЕКТА ВОЗДЕЙСТВИЯ, А ТАКЖЕ МНОГОКРАТНОГО ПОВТОРНОГО ПРИМЕНЕНИЯ В РУЧНОМ РЕЖИМЕ.
- ПРИМЕНЕНИЕ ЭШУ ПРИ ИСПОЛЬЗОВАНИИ СМЕННЫХ КАРТРИДЖЕЙ С РАССТОЯНИЯ МЕНЕЕ 1 МЕТРА;
- ЭКСПЛУАТАЦИЯ ИЗДЕЛИЯ С ПОВРЕЖДЕННЫМ ПРЕДОХРАНИТЕЛЕМ И/ИЛИ КНОПКОЙ «ПУСК».

Следует избегать длительного пребывания ЭШУ под дождем.
Использование исполнения «Каракурт-Мини» также возможно в чехле.

3 Техническое обслуживание

3.1 Общие указания

При появлении на поверхности изделия пыли, масляной пленки, других следов загрязнения, следует протереть ЭШУ сухой мягкой тканью. В случае сильного загрязнения допускается протирка тканью, смоченной в спирте.

Особое внимание следует уделять защите изделия от попадания на него влаги. Для ее удаления необходимо протереть изделие мягкой тканью и просушить при комнатной температуре.

Следует принимать меры для предотвращения повреждения заводского номера ЭШУ.

3.2 Меры безопасности

Следует соблюдать следующие меры безопасности:

- не храните ЭШУ в доступном для посторонних лиц месте;
- не касайтесь электродов при работе ЭШУ;
- избегать касания предупреждающих наклеек (см. п. 2.3.1 исполнения «Каракурт-Мини»);
- при обхвате корпуса не подносите руки близко к электродам;
- не включайте ЭШУ в местах с взрывоопасной атмосферой — заправочные станции и т.п;
- окружающая среда не должна содержать пары и агрессивные газы в концентрациях, разрушающих металлы и изоляцию.

3.3 Порядок технического обслуживания ЭШУ

Изделие не нуждается в специальном техническом обслуживании кроме указанных выше: своевременного заряда АКБ и протирки наружных поверхностей от загрязнений или увлажнении.

4 Текущий ремонт

ЭШУ текущему ремонту не подлежит за исключением замены источника питания (п. 2.2.4). ВНИМАНИЕ! САМОСТОЯТЕЛЬНАЯ РАЗБОРКА ЭШУ ЗАПРЕЩЕНА!

5 Транспортирование и хранение

5.1 Транспортирование и хранение ЭШУ должно производиться в упаковке, при этом количество упаковок ЭШУ в штабеле - не более 5.

5.2 Хранение и транспортирование ЭШУ допускается в условиях, соответствующих группе 2 ГОСТ 15150, при температуре окружающего воздуха от минус 20 °С до плюс 50 °С – в части воздействия климатических факторов.

5.3 Транспортирование ЭШУ допускается при соблюдении условий, соответствующих группе «С» по ГОСТ Р 51908 – в части воздействия механических факторов.

5.4 После хранения источники питания ЭШУ перед вводом в эксплуатацию должны быть заряжены в соответствии с указаниями, приведенными в п. 2.2.4 настоящего документа.

6 Сведения об утилизации

6.1 Утилизация ЭШУ допускается любым принятым у потребителя методом, за исключением не сменного не извлекаемого источника питания, который должен утилизироваться в соответствии с действующим законодательством, порядком, установленном ведомственными руководящими документами, или предписаниями местных органов управления.

7 Гарантии изготовителя

7.1 Изготовитель ООО «МАРТ ГРУПП», 125130, г. Москва, ул. Нарвская, д. 2. Тел.: 8-800-100-18-46, гарантирует соответствие ЭШУ требованиям СМКП50.00.00.00.000 ТУ.

7.2 Гарантийный срок ЭШУ составляет 24 месяца от даты подписания отгрузочных документов.

7.3 Гарантийный срок хранения ЭШУ составляет 12 месяцев от даты подписания отгрузочных документов.

8 Комплектность

Наименование	Количество
ЭШУ	1
Упаковка	1
Внешнее сетевое зарядное устройство	1
Руководство по эксплуатации	1
Картридж «БТЭР»*	*

* *По дополнительному заказу*

9 Свидетельство об упаковывании

Электрошоковое устройство ЭШУ АИР-211 «Каракурт-Мини» упаковано ООО «Март Групп» согласно требованиям, предусмотренным в действующей технической документации

Зав. складом

_____	_____	_____	_____
должность	*личная подпись*	*расшифровка подписи*	*дата*

10 Свидетельство о приемке

Электрошоковое устройство АИР-211 «Каракурт-Мини» изготовлено и принято в соответствии с обязательными требованиями ГОСТ Р 50940-96 и СМКП 50.00.00.00.000 ТУ и признано годным для эксплуатации.

Начальник ОТК

_____	_____	_____
дата выпуска	*личная подпись*	*расшифровка подписи*

Заводской номер изделия

Штамп ОТК

Дата продажи _____ Подпись продавца _____